KWC KIO
Hebelmischer - Küche

Modell-Linie: KIO | 10.481.002.127FL
Armaturen | Manuelle Armaturen



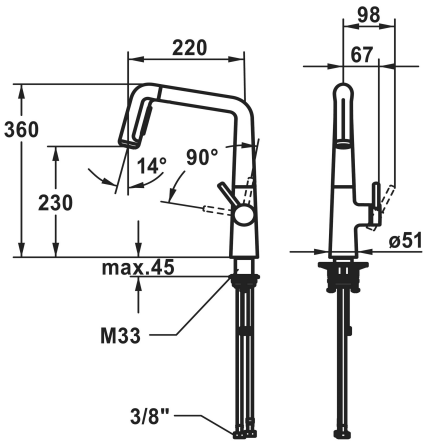

KWC-Nr.	Farbcode
125202 chromeline, A 220, flexible Anschlussschläuche ⅜"	chromeline
125203 matt black, A 220, flexible Anschlussschläuche ⅜"	matt black
125204 decor steel, A 220, flexible Anschlussschläuche ⅜"	decor steel

* Hebelmischer
* Positionierung des Hebels nur rechts möglich
- Sicherheit für Kinder: Kaltwasser bei Hebelposition vorne
* Abstand Wand zu Mitte Tischbohrung min. 26 mm
* TouchProtect - Schutz vor Verbrennungen durch Zweischalenprinzip
* Ausziehbare Umstellbrause
ergonomische Auszugrichtung, Form und Handhabung
- SprayClean - aktive Kalkbeseitigung und schnelle Siebreinigung
- Neoperl® Perlator® laminar
- PowerClean - Siebstrahlmodus, mit Rückstellautomatik
- bis 500 mm ausziehbar

* Schlauchdurchführung, schwenkbar 150°, erweiterbar auf 360°
* EasyLock - einfache Auszugbrauserückführung
* OptimalSpace - großzügiger Wasch- / Arbeitsbereich
* KWC Steuerpatrone M 35 S
- mit Keramikscheibentechnik
- Auslaufmenge und Temperatur stufenlos einstellbar
* Flexible Anschlussschläuche 3/8"
* QuickInstallation - Befestigung mit Gewindestutzen M33 x 1.5 mit Feststellschrauben
* Tischbohrung ø35 mm
* Separat bestellbar (optional oder falls erforderlich):
- Schwenkbegrenzung 120°, Z.538.320

Technische Daten

Anschluss	Flexible Anschlussschläuche ⅜"
Auslauf	schwenkbar
Küchenbrause	Auszugbrause
Farbcode	decor steel
Installationsart	Standmontage
Artikeltyp	Hebelmischer
Bauform	L-Auslauf
Material	Messing
Anzahl Hahnlochbohrungen	für 1 Hahnloch
Anzahl Strahl	2 Strahl
Ausladung A	220 mm
Schwenkbereich erweiterbar bis	360 Grad
Schwenkbereich standardmässig	150 Grad
Höhe maximal	360 mm
Wasseraustritt minimum	230 mm
Durchmesser	51 mm
Bedienposition	seitenbedient

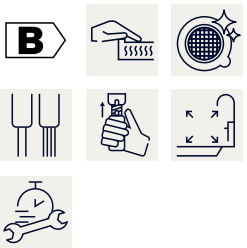

KWC KIO
Hebelmischer - Küche

Modell-Linie: KIO | 10.481.002.127FL
Armaturen | Manuelle Armaturen

Bedienung	Manuell
Armaturengeräuschgruppe	I
Energieetikette (CH)	B
Auslaufmenge Normalstrahl	10 l/min (3 bar)
Auslaufmenge Siebstrahl	9 l/min (3 bar)
teamNumber	725631.529

Optionales Zubehör



Seifenspender Modern style

3600009614
Z.540.159.700



Seifenspender Iconic

3600009588
Z.540.156.700

Ersatzteile



Steuerpatrone

538329
Z.537.584



Schlüssel zu KIO Auszugbrause

538810
Z.538.810